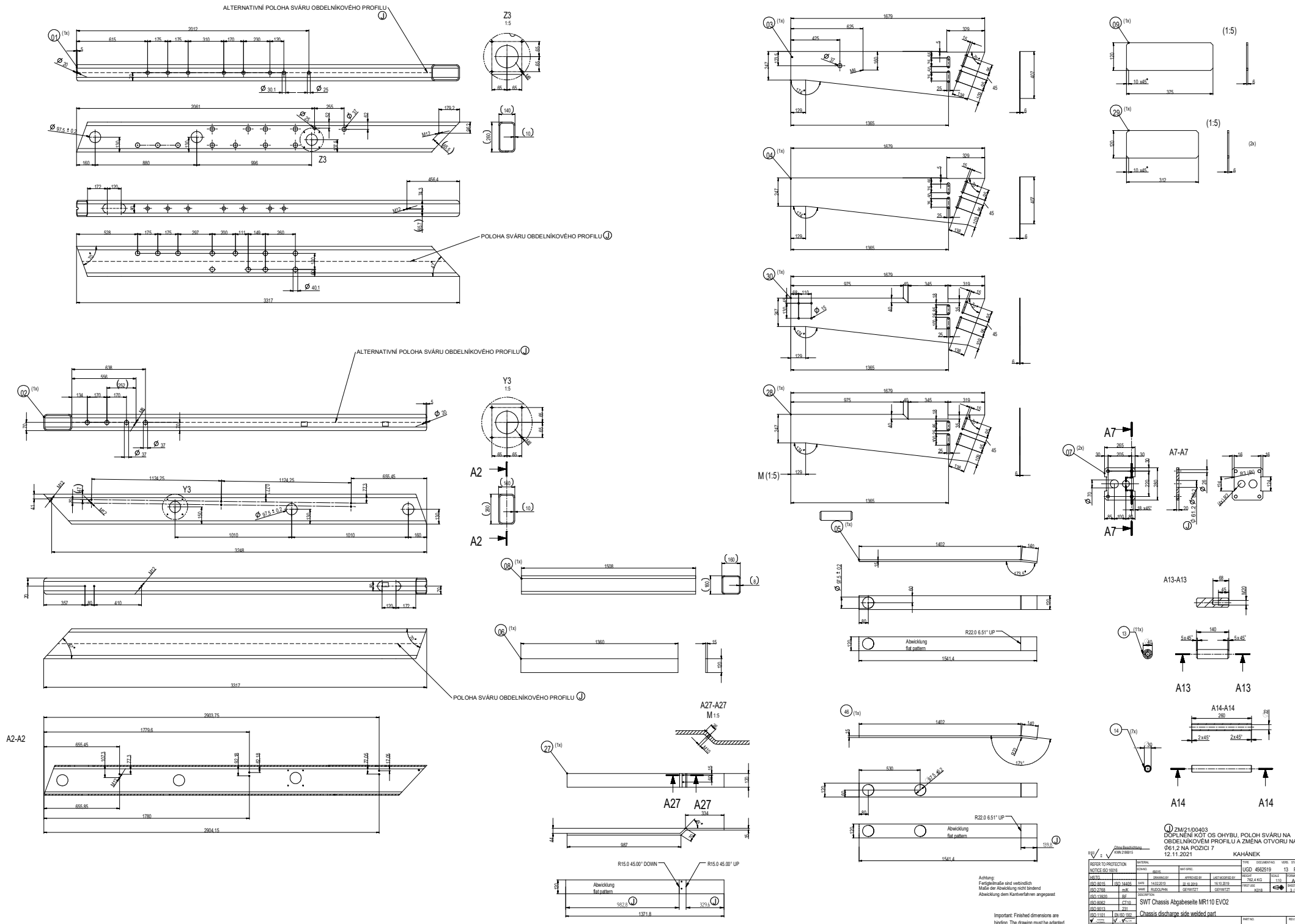
ALTERNATIVNÍ POLOHA SVÁRU OBDELNÍKOVÉHO PROFILU J
POLOHA SVÁRU OBDELNÍKOVÉHO PROFILU J
Z3
1:5
Y3
1:5
A2
A2-A2
A27-A27
M 1:5
A27
A27
M (1:5)
A7
A7-A7
A13-A13
A13
A13
A14-A14
A14
A14
R22.0 6.51° UP
Abwicklung
flat pattern
R15.0 45.00° DOWN
R15.0 45.00° UP
Achtung:
Fertigteilmaße sind verbindlich
Maße der Abwicklung nicht bindend
Abwicklung dem Kantverfahren angepasst
Important: Finished dimensions are binding. The drawing must be adapted according to the edge method.
J ZM/21/00403
DOPLNĚNÍ KÓT OS OHYBU, POLOH SVÁRU NA OBDELNÍKOVÉM PROFILU A ZMĚNA OTVORU NA Φ61,2 NA POZICI 7
12.11.2021
KAHÁNEK
Ohne Beschichtung
KWN 2188915
REFER TO PROTECTION
NOTICE ISO 16016
HSTG
ISO 8015
ISO 14405
ISO 2788
mK
ISO 13920
BF
ISO 8062
CT10
ISO 9013
231
ISO 1101
EN ISO 1302
KWN 2188113
MATERIAL
ECHAND
IB0015
MAT-SPEC.
DRAWING BY
APPROVED BY
LAST MODIFIED BY
DATE
14.02.2013
22.10.2019
16.10.2019
NAME
RUDOLPHN
GEYWITZT
GEYWITZT
DESCRIPTION
SWT Chassis Abgabeseite MR110 EVO2
Chassis discharge side welded part
TYPE
DOCUMENT NO.
VERS.
STATUS
UGD
4562519
13
PF
WEIGHT
762,4 KG
SCALE
1:10
FORMAT
A0
FIRST USE
K018
SHEET OF
3 / 3
PART NO.
2327484
REV NO.
11J